CF 3

on Hitachi ZX 70

Versione kelly bar

Arrangement for kelly bar

CF 3

on Hitachi ZX 70

Dati tecnici

Technical data

Base	***Base***				
Tipo	*Type*		Hitachi		
Motore Diesel	*Diesel engine*		Isuzu AA-4JG1		
Potenza 2100 rpm	*Rated power 2100 rpm*	39,0	kW	*52,3*	*HP*
Capacità serbatoio carburante	*Fuel tank capacity*	135,0	l	*35,7*	*gal*
Capacità serbatoio olio	*Hydraulic oil tank capacity*	60,0	l	*15,9*	*gal*
Sottocarro	***Undercarriage***				
Larghezza cingoli chiusi	*Width with retracted tracks*	2320	mm	*7,6*	*ft*
Larghezza cingoli aperti	*Width with extended tracks*	2320	mm	*7,6*	*ft*
Lunghezza cingoli	*Tracks length*	2920	mm	*9,6*	*ft*
Larghezza pattini	*Shoes width*	450	mm	*17,7*	*in*
Velocità di traslazione max.	*Max. Travelling speed*	5	Km/h	*3,1*	*mi/h*
Velocità di rotazione torretta	*Swing speed*	3,3	rpm	*3,3*	*rpm*
Pompe idrauliche	***Hydraulic pumps***				
Pompa principale	*Main pump*	2x63	l/min	*2x16,6*	*gal/min*
Pompa secondaria	*Auxiliary pump*	52,5	l/min	*13,9*	*gal/min*
Massima pressione di lavoro	*Max working pressure*	26	MPa	*3771,0*	*psi*
Argani idraulici	***Hydraulic winches***				
Argano principale	*Main winch*	4780	daN	*10,7*	*lbs*
Argano di servizio	*Service winch*	900	daN	*2,0*	*lbs*
Testa di rotazione idraulica	***Hydraulic rotary head***				
Coppia	*Torque*	3500	daNm	*25,8*	*lbs ft*
Velocità di perforazione	*Drilling speed*	7-15	rpm	*7-15*	*rpm*
Velocità di scarico	*Spin-off speed*	80	rpm	*80,0*	*rpm*
Corsa	*Stroke*	1500	mm	*59,1*	*in*
Tiro massimo pull-down	*Pull-down max. extraction force*	8000	daN	*18,0*	*lbs*
Spinta massima pull-down	*Pull-down max. crowd*	13000	daN	*29,2*	*lbs*
Dimensioni di perforazione	***Drilling dimensions***				
Diametro massimo	*Max. diameter*	1000	mm	*39,4*	*in*
Diametro minimo	*Min. diameter*	400	mm	*15,7*	*in*
Profondità massima	*Max. Depth*	28(*)	m	*91,9(*)*	*ft*
Dimensioni per il trasporto	***Transport dimensions***				
Altezza	*Height*	3100	mm	*10,2*	*ft*
Lunghezza	*Lenght*	7960	mm	*26,1*	*ft*
Larghezza	*Width*	2320	mm	*7,6*	*ft*
Peso (con asta da 22 m)	*Weight (with 22 m kelly bar)*	11000	kg	*24,3*	*lbs*

(*) Optional

TESCAR

CF 3

on Hitachi ZX 70

Dimensioni

Dimensions

Aste a bloccaggio *Mechanical locking kelly bar*						
Numero elementi *Elements no*	**Lunghezza (A)** *Lenght (A)*		**Profondità** *Depth*		**Altezza (H)** *Height (H)*	
	(mm)	*(ft)*	(m)	*(ft)*	(mm)	*(ft)*
6	5420	*17,8*	28	*91,9*	2961	*9,7*
6	4965	*16,3*	25	*82,0*	3154	*10,3*
6	4770	*15,6*	24	*78,7*	3154	*10,3*
6	4661	*15,3*	23	*75,5*	3154	*10,3*
6	4368	*14,3*	21	*68,9*	3154	*10,3*
6	4004	*13,1*	19	*62,3*	3154	*10,3*
6	3475	*11,4*	16	*52,5*	3154	*10,3*
6	3295	*10,8*	15	*49,2*	3154	*10,3*

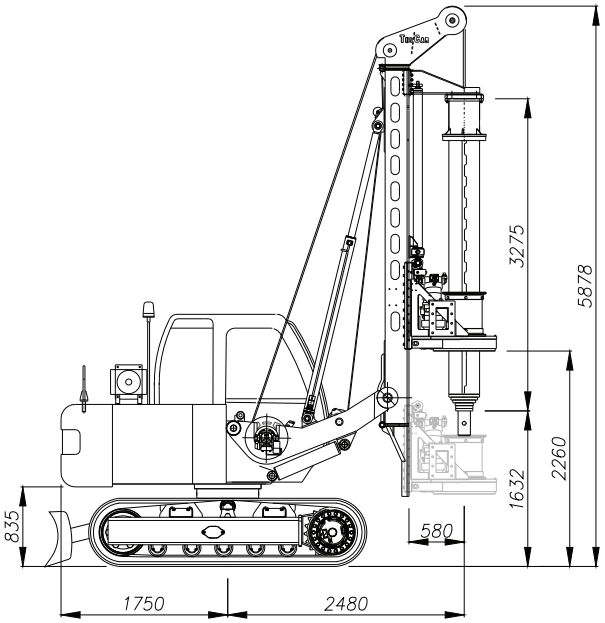

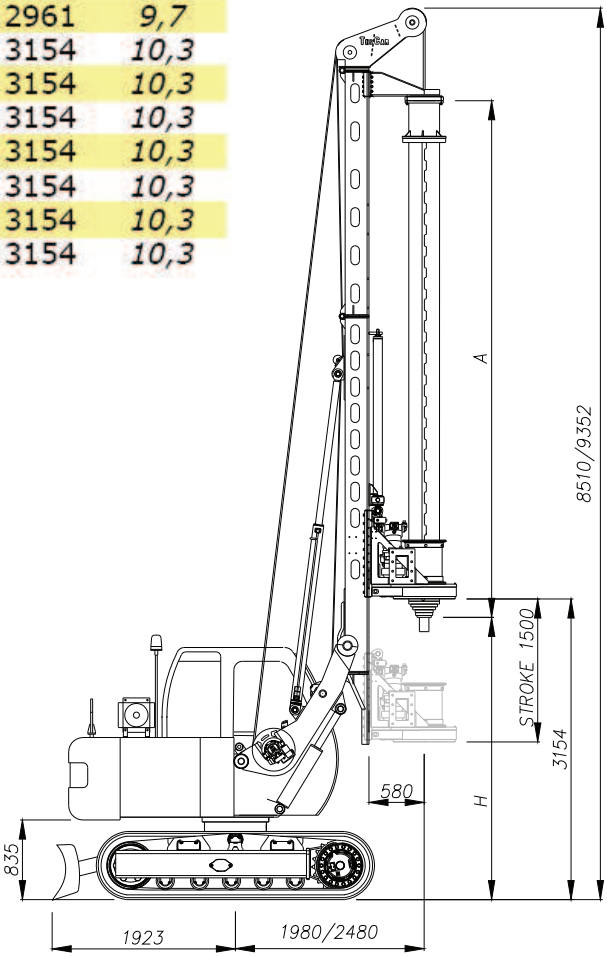
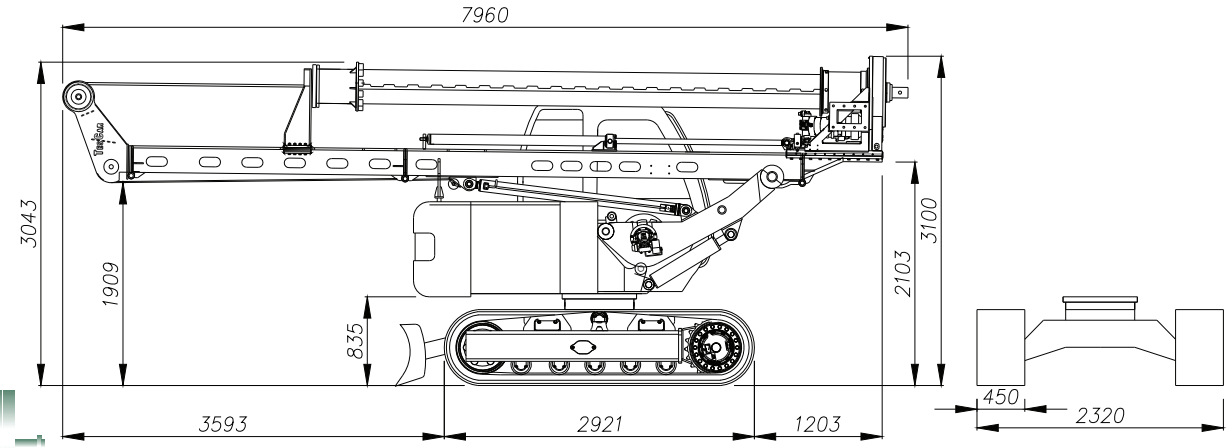
Configurazione trasporto / *Transport configuration*