CF 2.5 Plus

Dati tecnici

Technical data

Base	***Base***				
Mini escavatore	*Mini excavator*	*6*	*t*	*13.228*	*lbs*
Motore Diesel **Tier4 Final**	*Diesel engine **Tier4 Final***	50,0	kW	*67*	*Hp*
Capacità serbatoio carburante	*Fuel tank capacity*	120,0	l	*31,7*	*gal*
Capacità serbatoio olio	*Hydraulic oil tank capacity*	70,0	l	*18,5*	*gal*
Sottocarro allargabile	***Expanding Undercarriage***				
Lunghezza	*Width*	1920	mm	*6,3*	*ft*
Larghezza pattini	*Shoe width*	400	mm	*15,7*	*in*
Velocità di traslazione max.	*Max. travel speed*	4,2	Km/h	*2,6*	*mph*
Velocità di rotazione torretta	*Swing speed*	9	rpm	*9*	*rpm*
Pompe idrauliche	***Hydraulic pumps***				
Pompa principale	*Main pump output*	116	l/min	*30,6*	*gpm*
Pompa secondaria	*Auxiliary pump output*	38	l/min	*10,0*	*gpm*
Massima pressione di lavoro	*Max working pressure*	26	MPa	*3.771*	*psi*
Argani idraulici	***Hydraulic winches***				
Argano principale	*Main winch line pull*	2700	daN	*6.070*	*lbs*
Argano di servizio	*Service winch line pull*	900	daN	*2.023*	*lbs*
Testa di rotazione idraulica	***Hydraulic rotary head***				
Passaggio interno maggiorato	*Spindle bore*	419	mm	*16,4*	*in*
Coppia	*Torque*	3000	daNm	*22.127*	*ft lbs*
Velocità di perforazione	*Rotation speed*		15 - 30 - 60 rpm		
Velocità di scarico	*Spin-off speed*		60 rpm		
Corsa	*Rotary head stroke*	700	mm	*27,6*	*in*
Tiro massimo pull-down	*Max. extraction force*	6400	daN	*14.388*	*lbs*
Spinta massima pull-down	*Max. crowd force*	9500	daN	*21.357*	*lbs*
Corsa della controslitta	*Counterlslide stroke*	1000	mm	*3,3*	*ft*
Dimensioni di perforazione	***Drilling dimensions***				
Diametro massimo	*Max. diameter*	1000	mm	*39,4*	*in*
Diametro minimo (*)	*Min. diameter (*)*	450	mm	*17,7*	*in*
Profondità massima	*Max. Depth*	20	m	*65,6*	*ft*
Dimensioni per il trasporto	***Transport dimensions***				
Altezza	*Height*	2747	mm	*9,0*	*ft*
Lunghezza	*Length*	4428	mm	*14,5*	*ft*
Larghezza	*Width*	1850	mm	*6,1*	*ft*
Peso (con asta 15m)	*Weight (with 15m kelly bar)*	9500	kg	*20.944*	*lbs*
Sistemi di sicurezza	***Safety system***				
Estintore	*Fire extinguisher*				
Livella sulla torre	*Spirit level on the mast*				
Livella in cabina	*Spirit level in the cab*				
Arresto fine corsa	*Stroke limit system*				
Arresto motore esterno cabina	*Cab safety lever*				

(*) Ø400 mm bloccando il 1° tubo esterno *(*) Ø400 mm blocking the 1st outer bar*

TESCAR®

DRILLING AND FOUNDATION EQUIPMENT

CF 2.5 Plus

Aste a bloccaggio
Mechanical locking kelly bar

Elementi	**Ø$_e$ 1° tubo**		**Lunghezza (A)**		**Profondità**		**Altezza (H)**	
Elements	*Ø$_e$ 1st tube*		*Length (A)*		*Depth*		*Height (H)*	
	(mm)	*(ft)*	*(mm)*	*(ft)*	*(m)*	*(ft)*	*(mm)*	*(ft)*
6	*323*	1,06	*3800*	*12,48*	*20*	*65*	*1688*	*4,1*
6	323	1,06	3500	11,49	18	59	1520	5
6	323	1,06	*3170*	*10,4*	*15*	*49,2*	*1900*	*6,2*
7	323	1,06	2040	6,7	10	32,8	2256	7,4
11	419	1,38	1810	5,9	15	49,2	2005	6,6

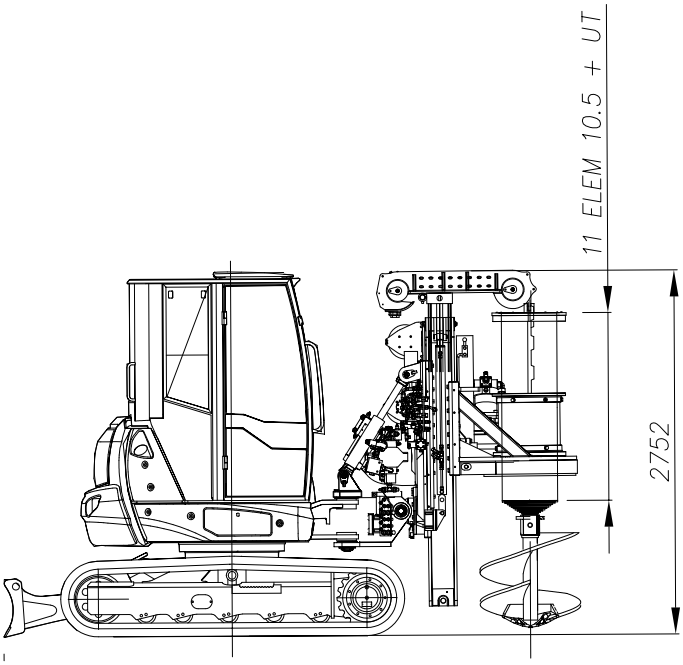

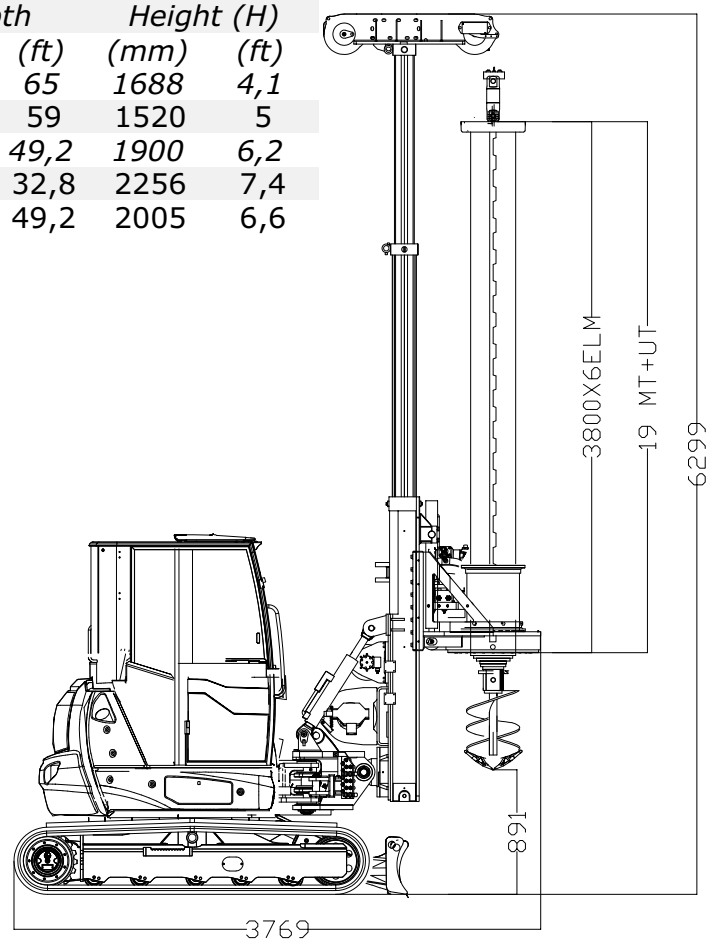

Configurazione trasporto / *Transport configuration*

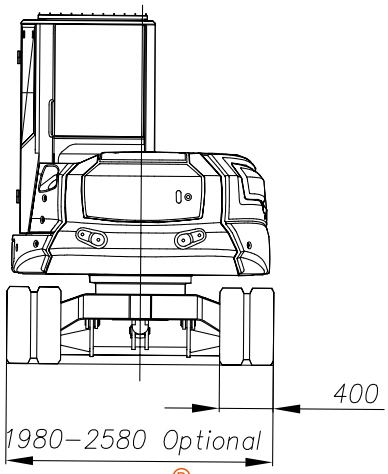

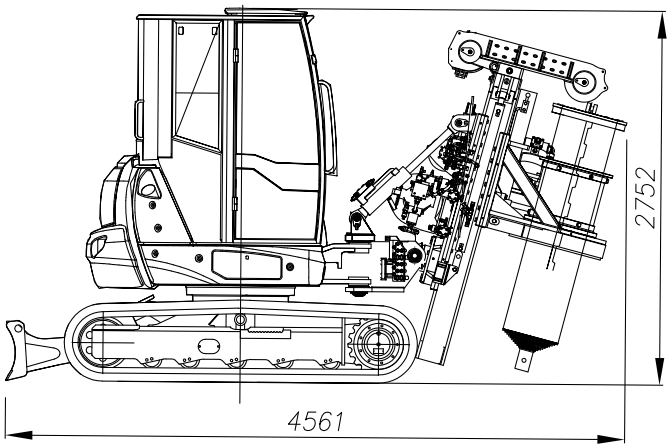

TESCAR®
DRILLING AND FOUNDATION EQUIPMENT